表 70(5)-1 色の比較液

色の比較液の記号	塩化コバルト(Ⅱ)の色の比較原液 (mL)	塩化鉄(Ⅲ)の色の比較原液 (mL)	硫酸銅(Ⅱ)の色の比較原液 (mL)	水 (mL)
A	0.1	0.4	0.1	4.4
B	0.3	0.9	0.3	3.5
C	0.1	0.6	0.1	4.2
D	0.3	0.6	0.4	3.7
E	0.4	1.2	0.3	3.1
F	0.3	1.2	—	3.5
G	0.5	1.2	0.2	3.1
H	0.2	1.5	—	3.3
I	0.4	2.2	0.1	2.3
J	0.4	3.5	0.1	1.0
K	0.5	4.5	—	—
L	0.8	3.8	0.1	0.3
M	0.1	2.0	0.1	2.8
N	—	4.9	0.1	—
O	0.1	4.8	0.1	—
P	0.2	0.4	0.1	4.3
Q	0.2	0.3	0.1	4.4
R	0.3	0.4	0.2	4.1
S	0.2	0.1	—	4.7
T	0.5	0.5	0.4	3.6

(6) 波長及び透過率校正用光学フィルター

波長校正用光学フィルター及び透過率校正用光学フィルターは，それぞれ表 70(6)-1 及び表 70(6)-2 に示すものを用いる．なお，透過率校正用光学フィルターは，吸光度の校正にも用いる．

表 70(6)-1 波長校正用光学フィルター

フィルターの種類	波長校正範囲 (nm)	品名
波長校正用ネオジム光学フィルター	400 ～ 750	JCRM 001
波長校正用ホルミウム光学フィルター	250 ～ 600	JCRM 002

表 70(6)-2 透過率校正用光学フィルター

フィルターの種類	校正透過率 (%)	品名
透過率用可視域光学フィルター	1	JCRM 101
	10	JCRM 110
	20	JCRM 120
	30	JCRM 130
	40	JCRM 140
	50	JCRM 150
透過率用紫外域光学フィルター	10	JCRM 210 A
	30	JCRM 230 A
	50	JCRM 250 A
透過率用近紫外域光学フィルター	10	JCRM 310
	30	JCRM 330
	50	JCRM 350

(7) 計量器・用器

温度計 通例，浸線付温度計（棒状）又は日本工業規格の全没式水銀温度計（棒状）の器差試験を行ったものを用いる．ただし，凝固点測定法，融点測定法（第 1 法），沸点測定法及び蒸留試験法には浸線付温度計（棒状）を用いる．(表 70(7)-1)

化学用体積計 メスフラスコ，ピペット，ビュレット及びメスシリンダーは日本工業規格に適合したものを用いる．

カシアフラスコ 硬質ガラス製，首部に容量目盛線のある共栓付きフラスコで，図 70(7)-1 に示すものを用いる．

ネスラー管 無色，厚さ 1.0 ～ 1.5 mm の硬質ガラス製，共栓付き円筒で，図 70(7)-2 に示すものを用いる．ただし，それぞれの管の 50 mL 目盛線の高さの差が 2 mm 以下のものを用いる．

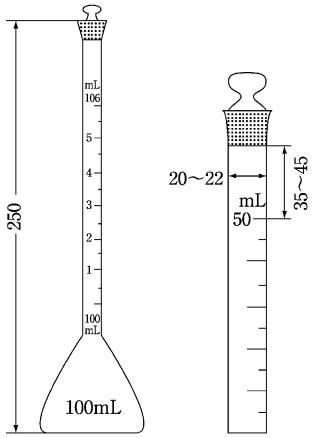

図 70(7)-1　　図 70(7)-2

数字はmmを示す

はかり及び分銅

(1) 化学はかり 0.1 mg まで読みとれるものを用いる．

(2) セミミクロ化学はかり 0.01 mg まで読みとれるものを用いる．

(3) ミクロ化学はかり 0.001 mg まで読みとれるものを用いる．

(4) 分銅 器差試験を行ったものを用いる．

混合ガス調製器 硬質ガラス製で図 70(7)-3 に示すものを用いる．